〖　第27回　MFCフレンドリー　　フクヤスポーツ杯：U－12　〗

≪　予選リーグ　組合せ　≫

【　予選ブロック　】

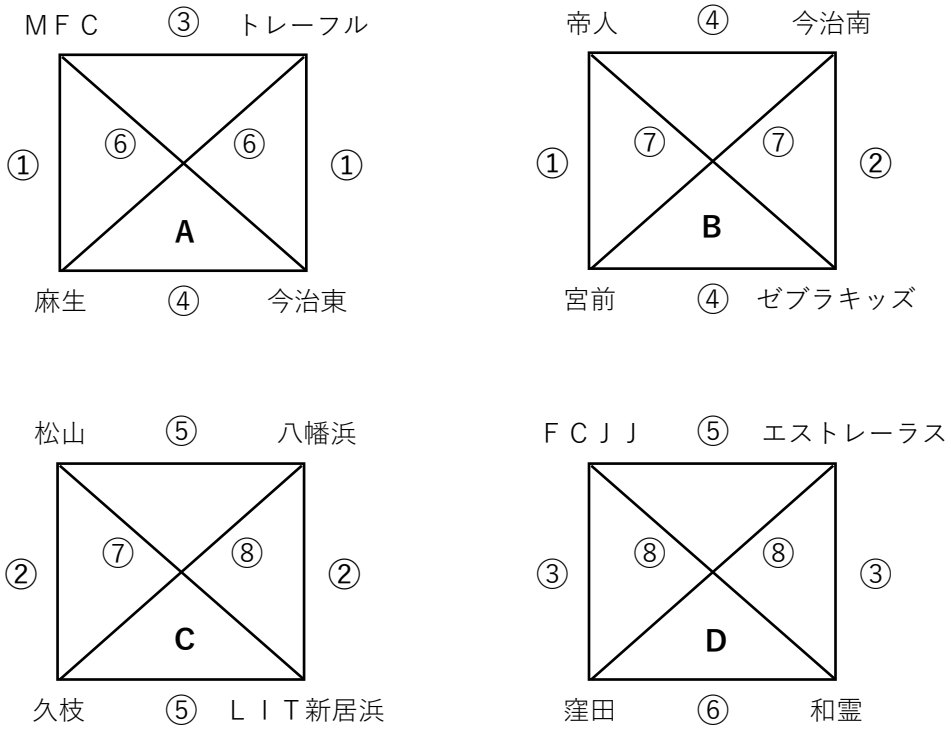

【　組合せ＆試合時間　】　　※　審判は　対戦チーム間の相互審判とします

※　前半・左側　後半・右側　にて対応ください

試合時間 (15-5-15)		Ａコート（西側） 対　戦	Ｂコート（東側） 対　戦	Ｃコート（サブＧ） 対　戦
①	０９：３０～	ＭＦＣ　対　麻生	トレーフル　対　今治東	帝人　対　宮前
②	１０：１０～	今治南　対　ゼブラキッズ	松山　対　久枝	八幡浜　対　ＬＩＴ新居浜
③	１０：５０～	ＦＣＪＪ　対　窪田	エストレーラス　対　和霊	ＭＦＣ　対　トレーフル
④	１１：３０～	麻生　対　今治東	帝人　対　今治南	宮前　対　ゼブラキッズ
≪　休　憩　≫				
⑤	１２：２０～	松山　対　八幡浜	久枝　対　ＬＩＴ新居浜	ＦＣＪＪ　対　エストレーラス
⑥	１３：００～	窪田　対　和霊	ＭＦＣ　対　今治東	麻生　対　トレーフル
⑦	１３：４０～	帝人　対　ゼブラキッズ	宮前　対　今治南	松山　対　ＬＩＴ新居浜
⑧	１４：２０～	久枝　対　八幡浜	ＦＣＪＪ　対　和霊	窪田　対　エストレーラス
⑨	１５：００～	オープン　対　オープン	オープン　対　オープン	オープン　対　オープン

※　⑨　オープン戦は任意にて　当日対応ください

〖　第27回　MFCフレンドリー　　フクヤスポーツ杯：U－12　〗

≪　決勝組合せ　≫

【　フクヤ杯・トーナメント　】

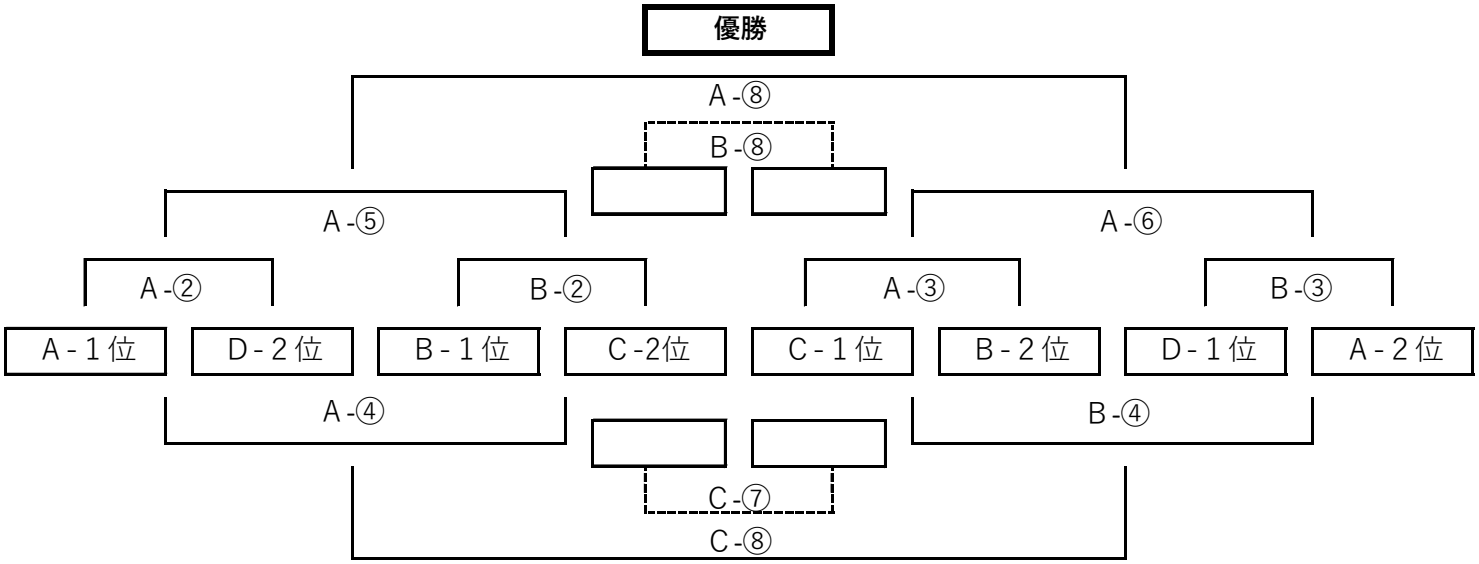

【　ＭＦＣ杯・トーナメント　】

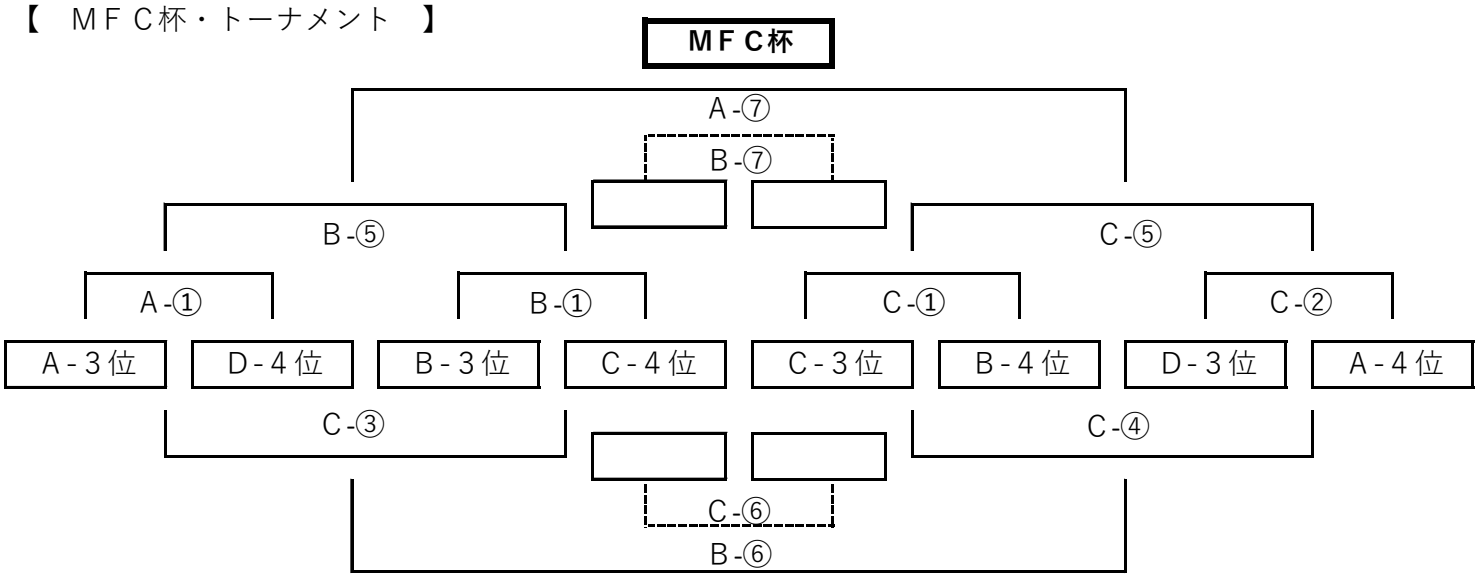

【　組合せ＆試合時間　】　　※　審判は　対戦チーム間の相互審判とします

※　前半・左側　後半・右側　にて対応ください

試合時間 (15-5-15)		Aコート（山側） 対　戦			Bコート（中央） 対　戦			Cコート（谷川） 対　戦		
①	０９：３０～	A・３位	対	D・４位	B・３位	対	C・４位	C・３位	対	B・４位
②	１０：１０～	A・１位	対	D・２位	B・１位	対	C・２位	D・３位	対	A・４位
③	１０：５０～	C・１位	対	B・２位	D・１位	対	A・２位	A①負	対	B①負
④	１１：３０～	A②負	対	B②負	A③負	対	B③負	C①負	対	C②負
⑤	１２：１０～	A②勝	対	B②勝	A①勝	対	B①勝	C①勝	対	C②勝
⑥	１２：５０～	A③勝	対	B③勝	C③勝	対	C④勝	C③負	対	C④負
⑦	１３：３０～	B⑤勝	対	C⑤勝	B⑤負	対	C⑤負	A④負	対	B④負
⑧	１４：１０～	A⑤勝	対	A⑥勝	A⑤負	対	A⑥負	A④勝	対	B④勝

〖　第27回　MFCフレンドリー　　フクヤスポーツ杯：U－12　〗

≪　予選リーグ　結果集計表　≫

【　Ａブロック　】

	ＭＦＣ	麻生	今治東	トレーフル	勝点	得点	失点	得失点	順位
ＭＦＣ									
麻生									
今治東									
トレーフル									

【　Ｂブロック　】

	帝人	宮前	ゼブラキッズ	今治南	勝点	得点	失点	得失点	順位
帝人									
宮前									
ゼブラキッズ									
今治南									

【　Ｃブロック　】

	松山	久枝	ＬＩＴ新居浜	八幡浜	勝点	得点	失点	得失点	順位
松山									
久枝									
ＬＩＴ新居浜									
八幡浜									

【　Ｄブロック　】

	ＦＣＪＪ	窪田	和霊	エストレーラス	勝点	得点	失点	得失点	順位
ＦＣＪＪ									
窪田									
和霊									
エストレーラス									

〖　第27回　MFCフレンドリー　　フクヤスポーツ杯：U－12　〗

≪　決勝・結果集計表　≫

【　決勝トーナメント　】

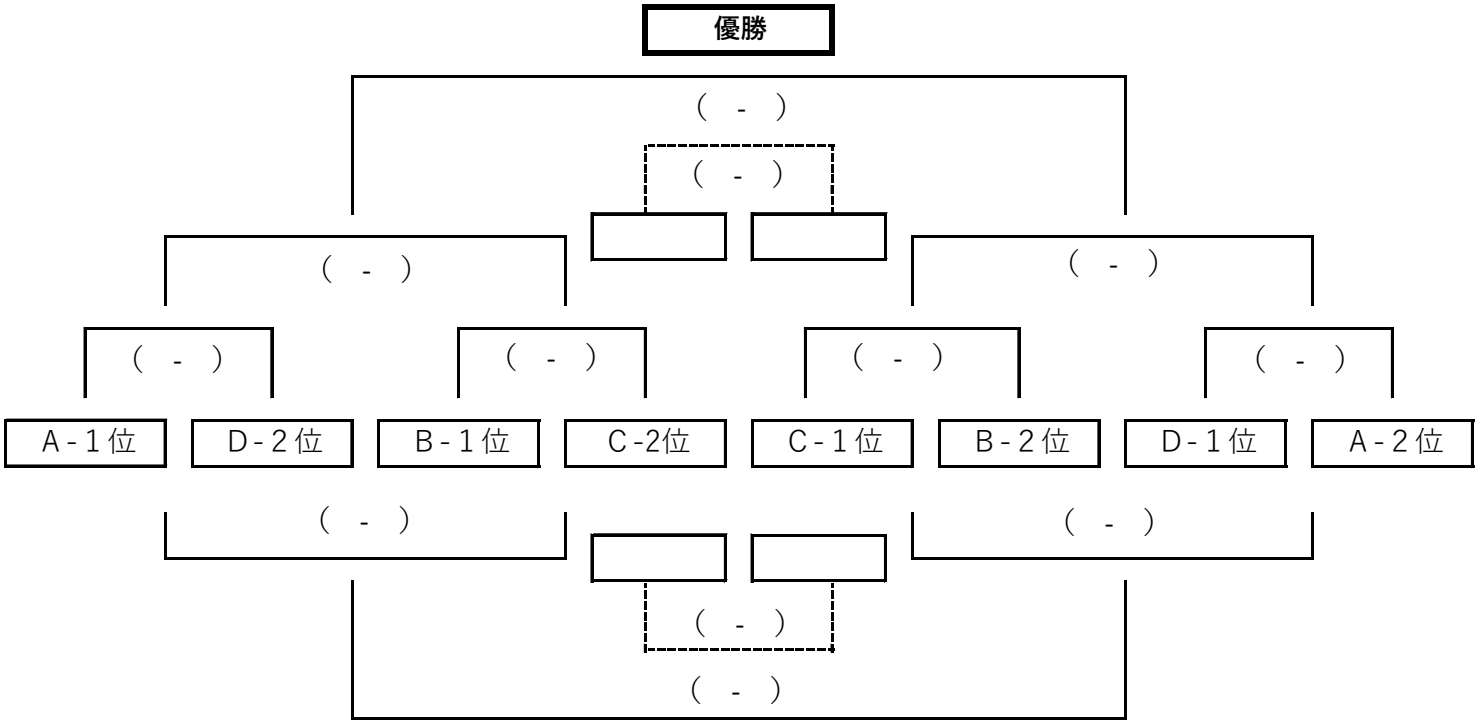
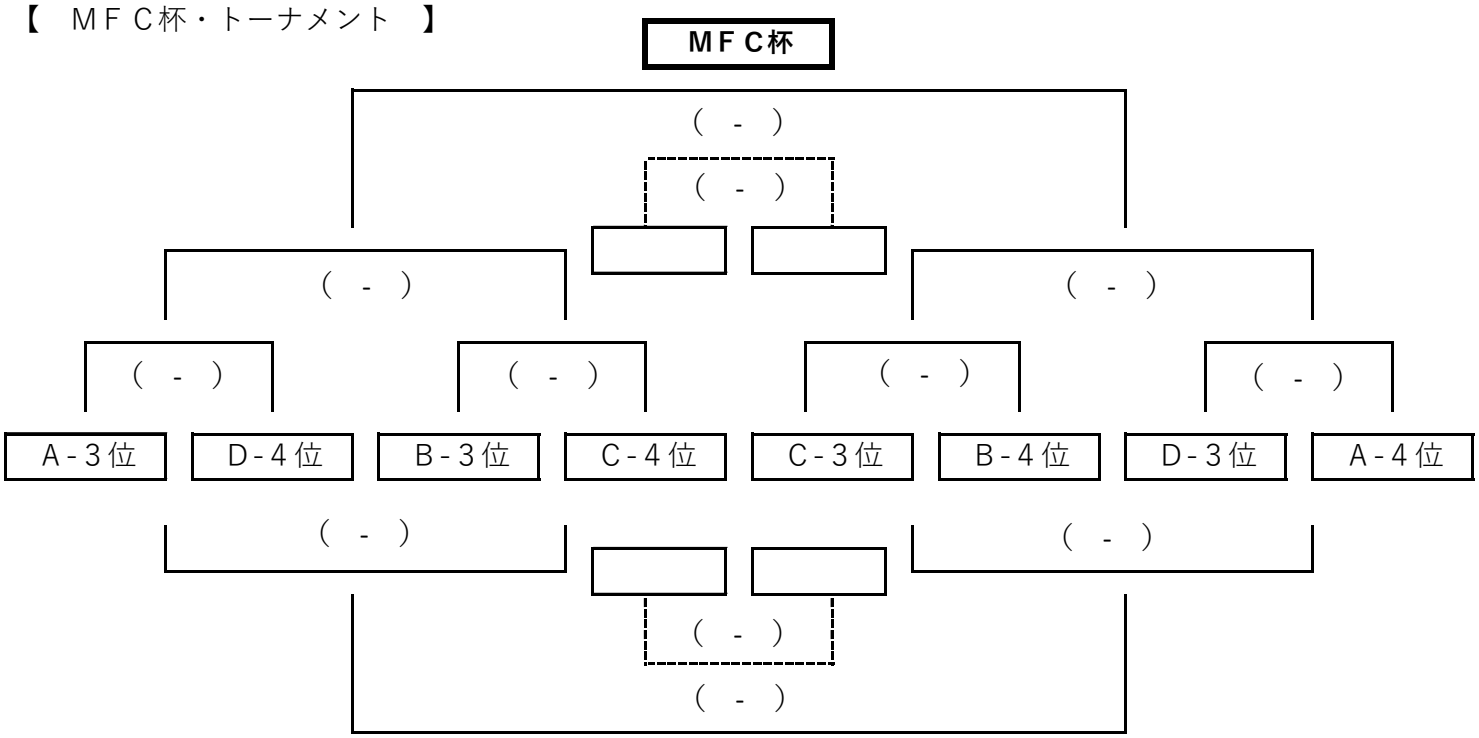
【　ＭＦＣ杯・トーナメント　】