松山サッカースクール招待　U-12 サッカー大会

≪　予選リーグ　組み合わせ表　≫　令和5年8月26日（土）

【 A コート 】

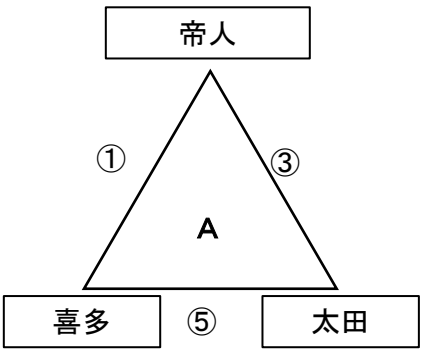

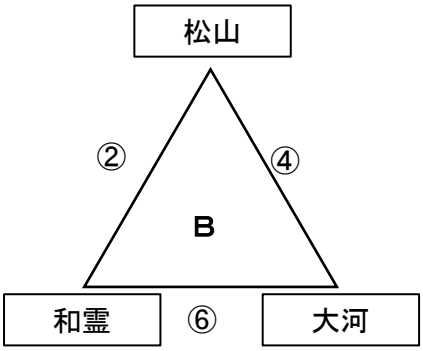

【 B コート 】

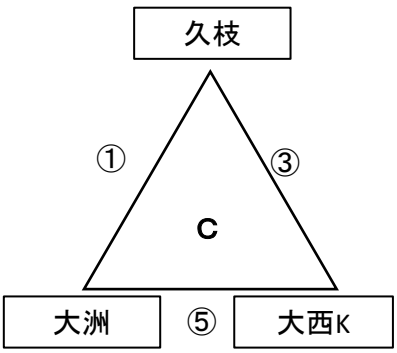

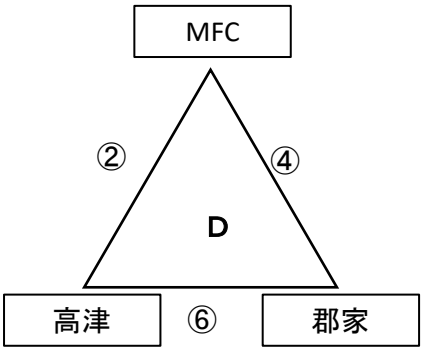

【 試合時間・組合せ 】

	試 合 時 間	A コート			審判	B コート			審判
①	09:20 ～ 10:05	帝人	対	喜多	松山	久枝	対	大洲	MFC
②	10:15 ～ 11:00	松山	対	和霊	帝人	MFC	対	高津	久枝
③	11:10 ～ 11:55	帝人	対	太田	和霊	久枝	対	大西K	高津
④	12:05 ～ 12:50	松山	対	大河	喜多	MFC	対	郡家	大洲
⑤	13:00 ～ 13:45	喜多	対	太田	大河	大洲	対	大西K	郡家
⑥	13:55 ～ 14:40	和霊	対	大河	太田	高津	対	郡家	大西K
⑦	14:50 ～ 15:10	帝人	対	大西K	相互	久枝	対	太田	相互
⑧	15:15 ～ 15:35	大河	対	高津	相互	郡家	対	喜多	相互
⑨	15:40 ～ 16:00	MFC	対	和霊	相互	郡家	対	大洲	相互

松山サッカースクール招待　U-12 サッカー大会　予選結果集計表

【 A グループ 】

勝点 ＝ 勝:3　負:0　PK勝:2 PK負:1

	帝人	喜多	太田	勝点	得点	失点	得失点	順位
帝人								
喜多								
太田								

【 B グループ 】

	松山	和霊	大河	勝点	得点	失点	得失点	順位
松山								
和霊								
大河								

【 C グループ 】

	久枝	大洲	大西K	勝点	得点	失点	得失点	順位
久枝								
大洲								
大西K								

【 D グループ 】

	MFC	高津	郡家	勝点	得点	失点	得失点	順位
MFC								
高津								
郡家								

松山サッカースクール招待　U-12 サッカー大会

≪　順位決定トーナメント　組み合わせ表　≫　令和5年8月27日（日）

【　試合時間・組合せ　】

	試　合　時　間	A　コート			審判	B　コート			審判
①	09:20　～　10:05	A3位	対	B3位	A1位	C3位	対	D3位	B1位
②	10:15　～　11:00	A2位	対	B2位	C1位	C2位	対	D2位	D1位
③	11:10　～　11:55	A1位	対	B1位	A2位	C1位	対	D1位	B2位
④	12:05　～　12:50	①勝ち	対	①勝ち	②勝	①負け	対	①負け	②勝
⑤	13:00　～　13:45	②勝ち	対	②勝ち	④勝	②負け	対	②負け	④勝
⑥	13:55　～　14:40	③勝ち	対	③勝ち	本部	③負け	対	③負け	本部

松山SS招待　U-12　サッカー大会

≪1位グループトーナメント≫　　令和5年8月27日（日）

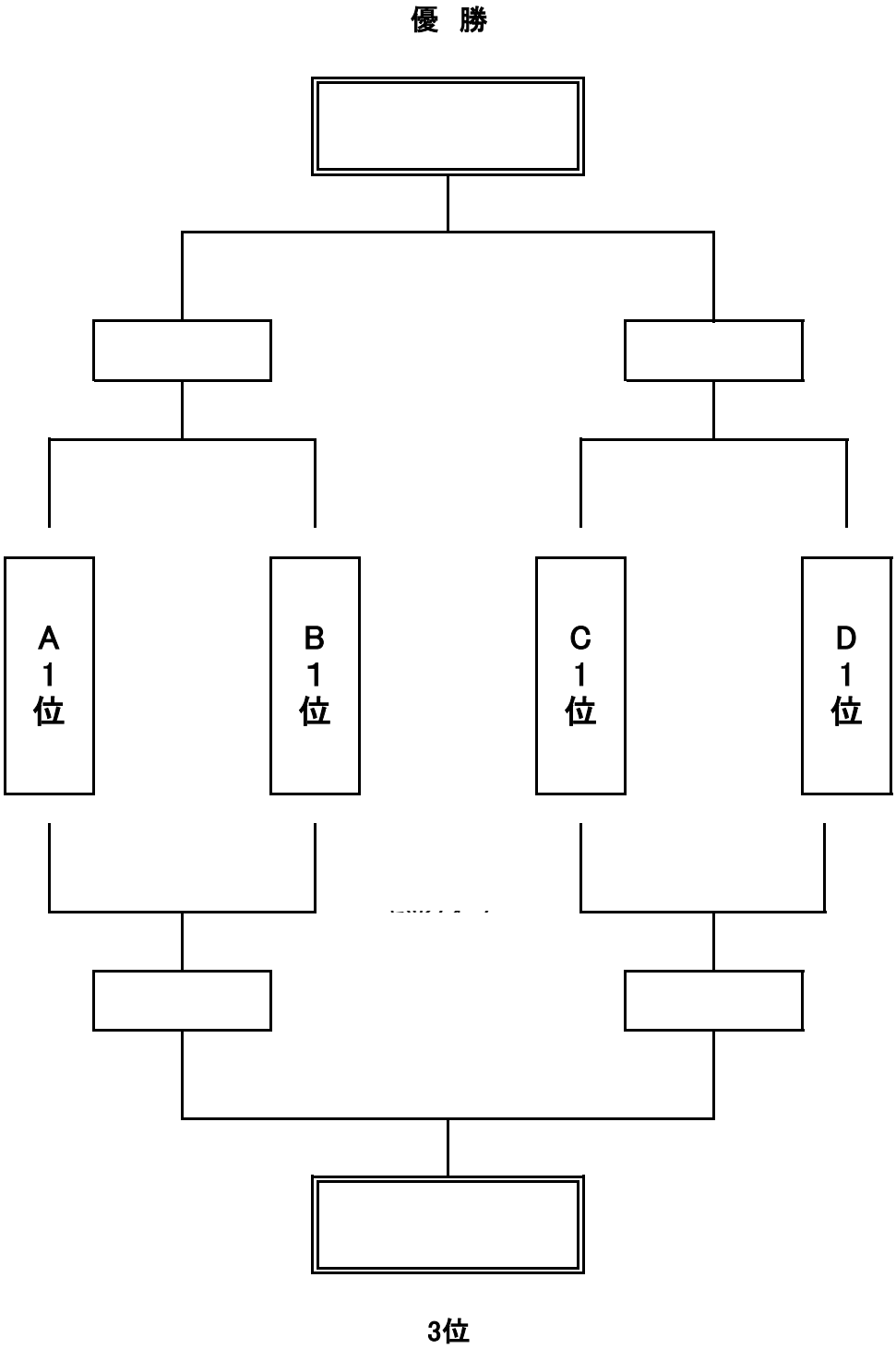

松山SS招待　U-12　サッカー大会

≪2位グループトーナメント≫　　令和5年8月27日（日）

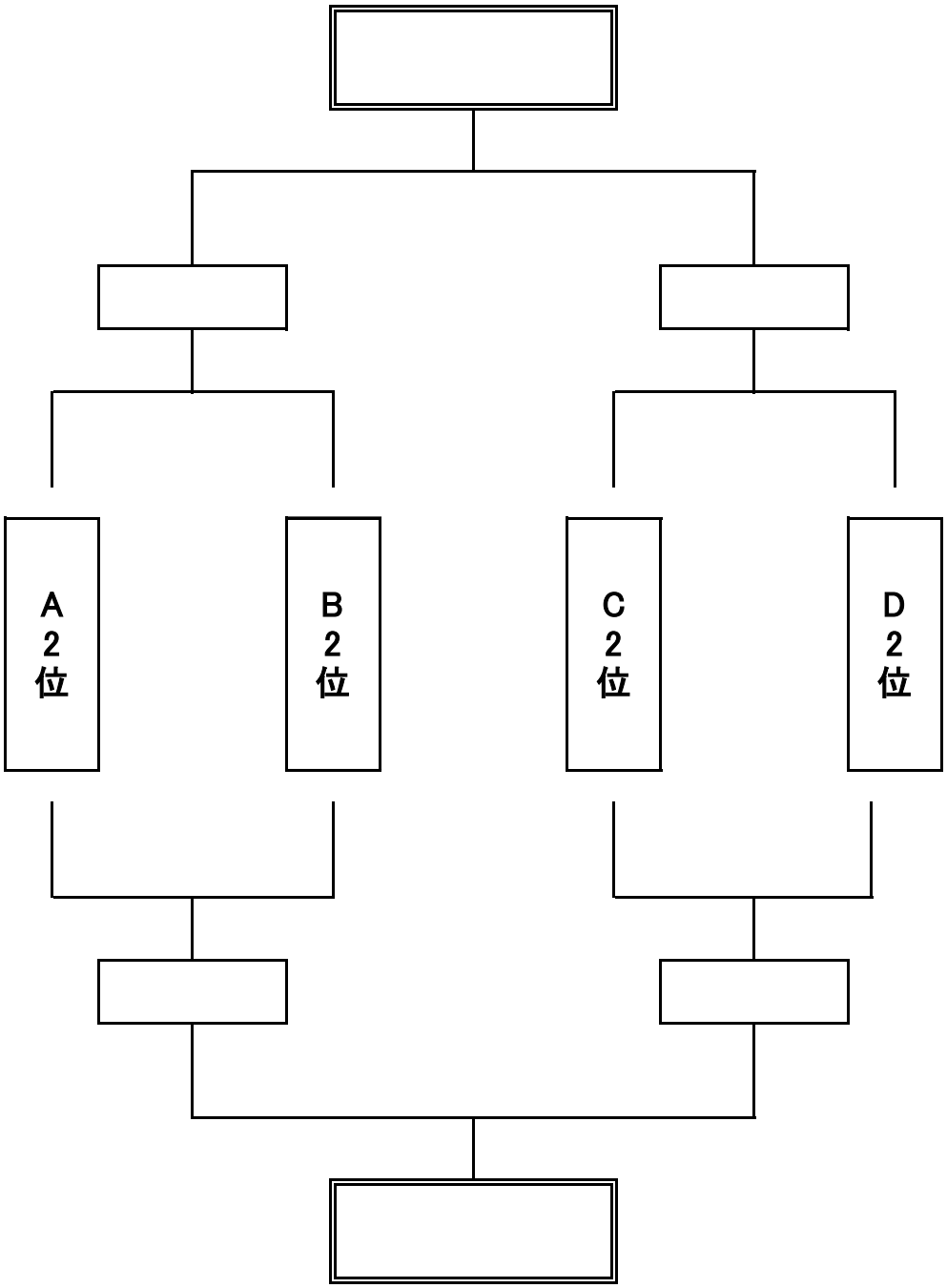

松山SS招待　U-12　サッカー大会
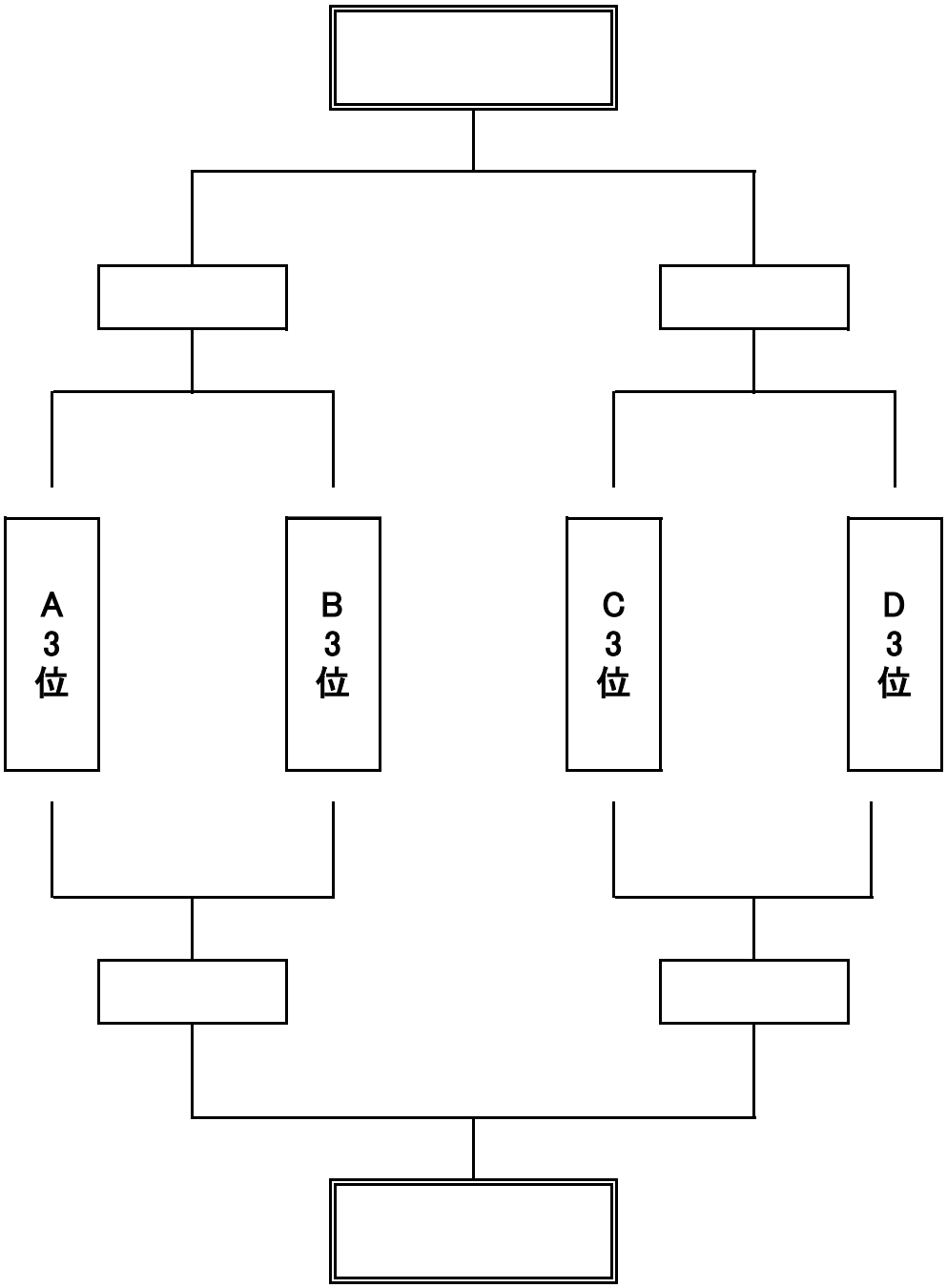
≪3位グループトーナメント≫　　令和5年8月27日（日）