決勝トーナメント

1位ブロック　　会場：西条ひうち陸上競技場A

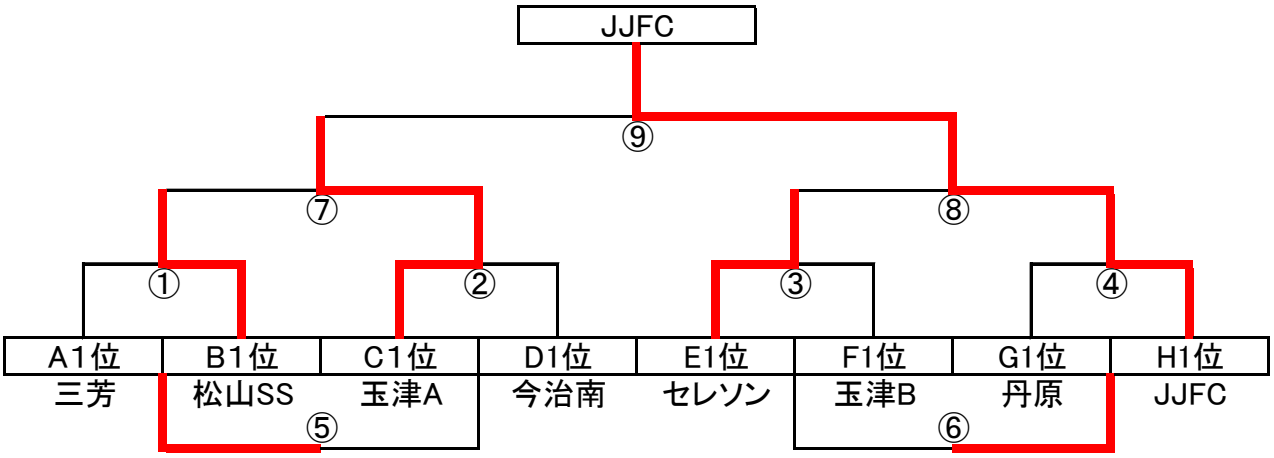

	キックオフ	対戦								主審	
①	9:15	A1位	三芳	1	－	2		B1位	松山SS	C1位	玉津A
②	10:00	C1位	玉津A	7	－	0		D1位	今治南	A1位	三芳
③	10:45	E1位	セレソン	2	－	0		F1位	玉津B	B1位	松山SS
④	11:30	G1位	丹原	0	－	3		H1位	JJFC	D1位	今治南
⑤	12:15	①負	三芳	3	－	2		②負	今治南	相互	
⑥	13:00	③負	玉津B	0	－	4		④負	丹原	相互	
⑦	13:45	①勝	松山SS	PK6 1	－	1	PK7	②勝	玉津A	③勝	セレソン
⑧	14:30	③勝	セレソン	PK1 1	－	1	PK3	④勝	JJFC	⑦負	松山SS
⑨	15:30	⑦勝	玉津A	0	－	2		⑧勝	JJFC	⑧負	セレソン

2位ブロック　　会場：西条ひうち陸上競技場B

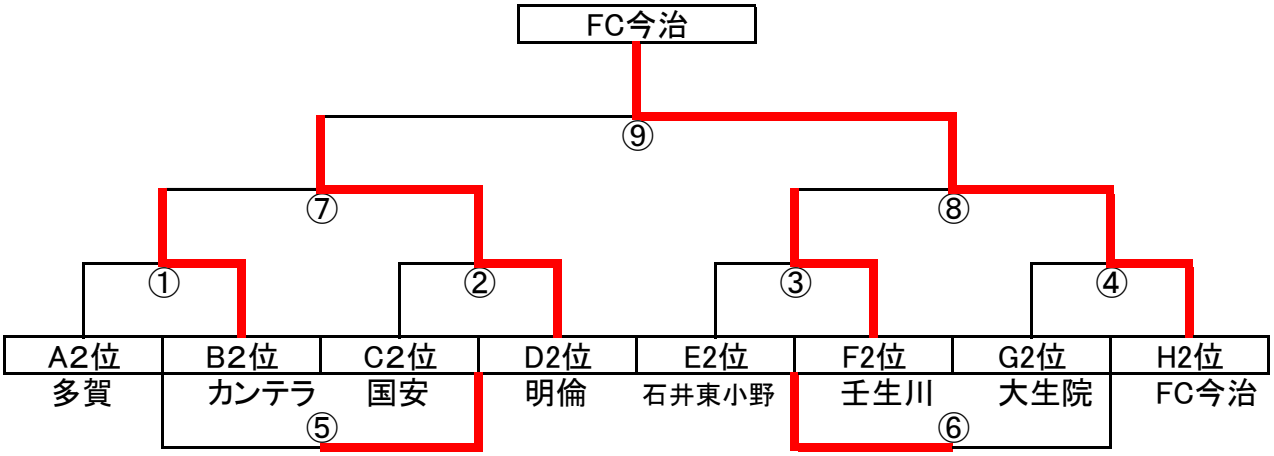

	キックオフ	対戦								主審	
①	9:15	A2位	多賀	1	－	4		B2位	カンテラ	C2位	国安
②	10:00	C2位	国安	0	－	5		D2位	明倫	A2位	多賀
③	10:45	E2位	石井東小野	1	－	3		F2位	壬生川	B2位	カンテラ
④	11:30	G2位	大生院	3	－	4		H2位	FC今治	D2位	明倫
⑤	12:15	①負	多賀	0	－	4		②負	国安	相互	
⑥	13:00	③負	石井東小野	2	－	1		④負	大生院	相互	
⑦	13:45	①勝	カンテラ	PK4 1	－	1	PK5	②勝	明倫	③勝	壬生川
⑧	14:30	③勝	壬生川	1	－	5		④勝	FC今治	⑦負	カンテラ
⑨	15:30	⑦勝	明倫	PK2 4	－	4	PK3	⑧勝	FC今治	⑧負	壬生川

決勝トーナメント

3位ブロック　　会場：新居浜グリーンフィールドA

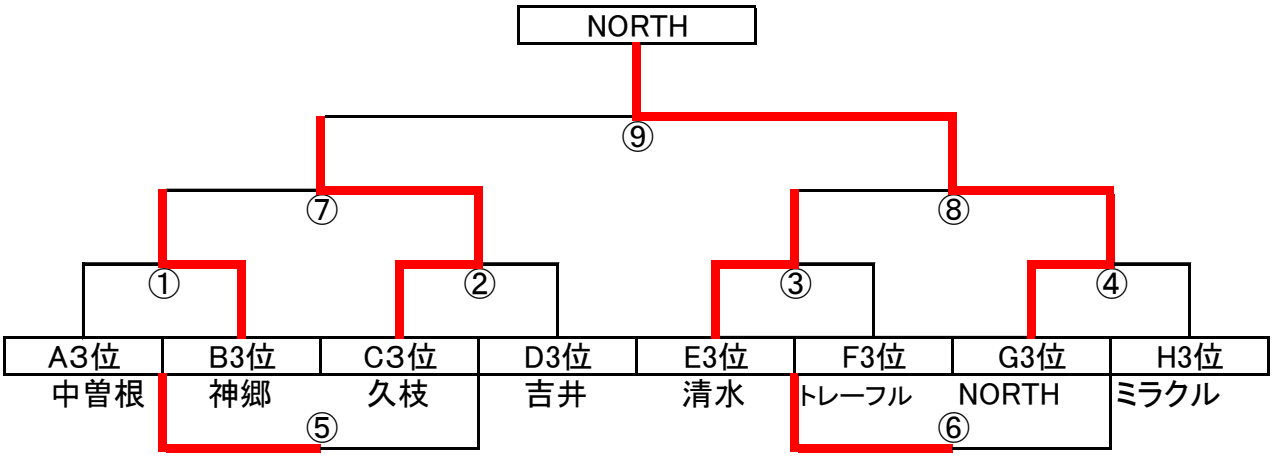

	ｷｯｸｵﾌ	対戦								主審	
①	9:15	A3位	中曽根	0	－	4		B3位	神郷	C3位	久枝
②	10:00	C3位	久枝	2	－	0		D3位	吉井	A3位	中曽根
③	10:45	E3位	清水	PK3 2	－	2	PK2	F3位	トレーフル	B3位	神郷
④	11:30	G3位	NORTH	5	－	0		H3位	ミラクル	D3位	吉井
⑤	12:15	①負	中曽根	PK6 1	－	1	PK5	②負	吉井	相互	
⑥	13:00	③負	トレーフル	4	－	0		④負	ミラクル	相互	
⑦	13:45	①勝	神郷	0	－	1		②勝	久枝	③勝	清水
⑧	14:30	③勝	清水	1	－	3		④勝	NORTH	⑦負	神郷
⑨	15:30	⑦勝	久枝	2	－	4		⑧勝	NORTH	⑧負	清水

4位ブロック　　会場：新居浜グリーンフィールドA

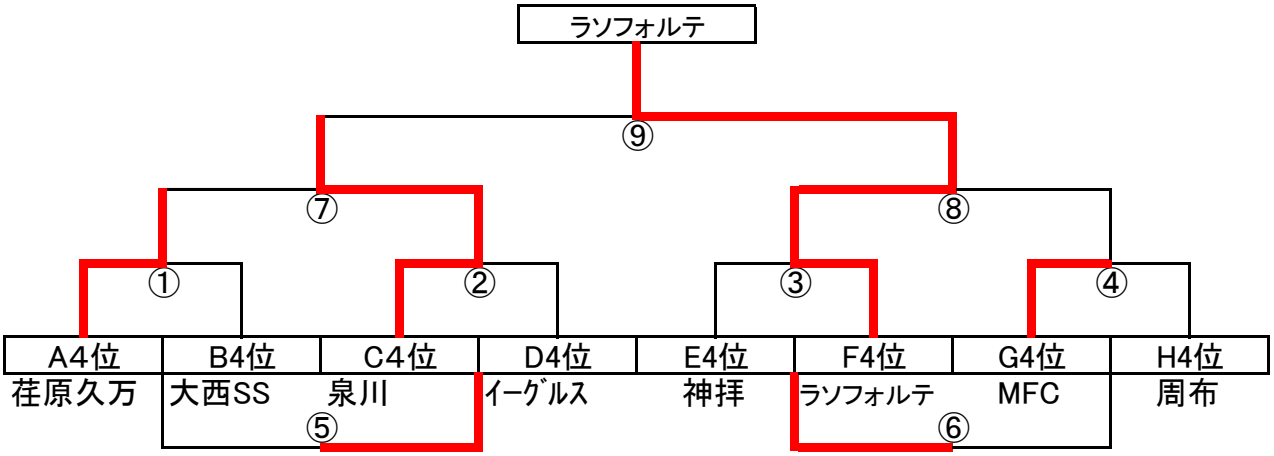

	ｷｯｸｵﾌ	対戦								主審	
①	9:15	A4位	荏原久万	2	－	0		B4位	大西SS	C4位	泉川
②	10:00	C4位	泉川	PK3 2	－	2	PK2	D4位	ｲｰｸﾞﾙｽ	A4位	荏原久万
③	10:45	E4位	神拝	2	－	5		F4位	ﾗｿﾌｫﾙﾃ	B4位	大西SS
④	11:30	G4位	MFC	3	－	1		H4位	周布	D4位	ｲｰｸﾞﾙｽ
⑤	12:15	①負	大西SS	0	－	2		②負	ｲｰｸﾞﾙｽ	相互	
⑥	13:00	③負	神拝	PK2 0	－	0	PK0	④負	周布	相互	
⑦	13:45	①勝	荏原久万	0	－	2		②勝	泉川	③勝	ﾗｿﾌｫﾙﾃ
⑧	14:30	③勝	ﾗｿﾌｫﾙﾃ	5	－	0		④勝	MFC	⑦負	荏原久万
⑨	15:30	⑦勝	泉川	0	－	4		⑧勝	ﾗｿﾌｫﾙﾃ	⑧負	MFC

決勝リーグ

5位ブロック	会場:	今治スポーツパークA

A5位　中萩
①　5Ⅰ　⑤
シエラ　大西K
B5位　③　C5位

⑦　5Ⅰ1位-5Ⅱ1位

D5位　金子
②　5Ⅱ　⑥
HKTT　ﾕﾅｲﾃｯﾄﾞ
E5位　④　F5位

	ｷｯｸｵﾌ	対戦			主審
①	9:30	A5位　中萩	PK4　2-2　PK5	B5位　シエラ	C5位　大西K
②	10:15	D5位　金子	0-3	E5位　HKTT	F5位　ﾕﾅｲﾃｯﾄﾞ
③	11:00	B5位　シエラ	0-1	C5位　大西K	A5位　中萩
④	11:45	E5位　HKTT	1-2	F5位　ﾕﾅｲﾃｯﾄﾞ	D5位　金子
⑤	12:30	A5位　中萩	0-1	C5位　大西K	B5位　シエラ
⑥	13:00	D5位　金子	1-4	F5位　ﾕﾅｲﾃｯﾄﾞ	E5位　HKTT
⑦	14:00	5Ⅰ1位　大西K	0-1	5Ⅱ1位　ﾕﾅｲﾃｯﾄﾞ	⑥負　金子

	中萩	シエラ	大西K	勝	PK勝	PK負	負	勝点	5Ⅰ順位	最終順位
中萩		2-2	0-1	0	0	1	1	1	3	
シエラ	2-2		0-1	0	1	0	1	2	2	
大西K	1-0	1-0		2	0	0	0	6	1	2
	金子	HKTT	ﾕﾅｲﾃｯﾄ	勝	PK勝	PK負	負	勝点	5Ⅱ順位	
金子		0-3	1-4	0	0	0	2	0	3	
HKTT	3-0		1-2	1	0	0	1	3	2	
ﾕﾅｲﾃｯﾄ	4-1	2-1		2	0	0	0	6	1	1

6位ブロック	会場:	今治スポーツパークB

A6位　今治西
①　6Ⅰ　⑤
飯岡　今治東
B6位　③　C6位

⑦　6Ⅰ1位-6Ⅱ1位

D6位　水都
②　6Ⅱ　⑥
川西　角野
E6位　④　F6位

	ｷｯｸｵﾌ	対戦			主審
①	9:30	A6位　今治西	2-1	B6位　飯岡	C6位　今治東
②	10:15	D6位　水都	0-4	E6位　川西	F6位　角野
③	11:00	B6位　飯岡	0-6	C6位　今治東	A6位　今治西
④	11:45	E6位　川西	1-0	F6位　角野	D6位　水都
⑤	12:30	A6位　今治西	0-1	C6位　今治東	B6位　飯岡
⑥	13:00	D6位　水都	0-4	F6位　角野	E6位　川西
⑦	14:00	6Ⅰ1位　今治東	PK5　0-0　PK6	6Ⅱ1位　川西	⑥負　水都

	今治西	飯岡	今治東	勝	PK勝	PK負	負	勝点	6Ⅰ順位	最終順位
今治西		2-1	0-1	1	0	0	1	3	2	
飯岡	1-2		0-6	0	0	0	2	0	3	
今治東	1-0	6-0		2	0	0	0	6	1	2
	水都	川西	角野	勝	PK勝	PK負	負	勝点	6Ⅱ順位	
水都		0-4	0-4	0	0	0	2	0	3	
川西	4-0		1-0	2	0	0	0	6	1	1
角野	4-0	0-1		1	0	0	1	3	2	