第10回長友カップ参加チーム

宇和島市　1		今治市　10	
1	明倫サッカースクール	20	今治イーグルス
		21	今治市サッカースポーツ少年団今治西
松山市　7		22	今治市サッカースポーツ少年団東
2	石井東・小野FC	23	今治市サッカースポーツ少年団南
3	荏原久万サッカースポーツ少年団	24	大西キッカーズ
4	トレーフルFC aube	25	大西サッカースクール
5	久枝SSS	26	清水FC
6	松山サッカースクール	27	FC.LACOFORTE
7	FCJJ	28	NORTH
8	MFC	29	FC今治U12

四国中央市　1		西条市　15	
9	中曽根JFC	30	飯岡サッカースクール
		31	愛媛ユナイテッド
新居浜市　10		32	神拝FC
10	大生院フットボールクラブ	33	国安サッカースポーツ少年団
11	神郷SS	34	周布サッカースクール
12	新居浜市少年サッカースクール泉川教室	35	多賀sss
13	新居浜市少年サッカースクール金子教室	36	玉津サッカークラブA
14	新居浜市少年サッカースクール川西教室	37	玉津サッカークラブB
15	新居浜市少年サッカースクール角野教室	38	丹原サッカースクール
16	FC中萩	39	壬生川サッカースポーツ少年団
17	LIT新居浜SCセレソン	40	吉井スポーツ少年団サッカー
18	LIT新居浜SCカンテラ	41	FC水都
19	FC miracle smile	42	HKTT
		43	Sierra FOOTBALL CLUB
		44	三芳サッカースポーツ少年団

第１０回長友カップに
ご参加、ご協力いただき
ありがとうございます。
西条市サッカー協会一同
心より感謝いたします。

予選リーグ

Aブロック	会場:	西条ひうち陸上競技場A

三芳
①　ＡⅠ　⑤
中萩　③　荏原久万

⑦　ＡⅠ3位−ＡⅡ3位
⑧　ＡⅠ2位−ＡⅡ2位
⑨　ＡⅠ1位−ＡⅡ1位

今治西
②　ＡⅡ　⑥
多賀　④　中曽根

	ｷｯｸｵﾌ	対戦			主審
①	9:15	三芳	−	中萩	多賀
②	10:00	今治西	−	多賀	三芳
③	10:45	中萩	−	荏原久万	今治西
④	11:30	多賀	−	中曽根	中萩
⑤	12:15	三芳	−	荏原久万	中曽根
⑥	13:00	今治西	−	中曽根	荏原久万
⑦	14:00	ＡⅠ3位	−	ＡⅡ3位	ＡⅠ1位
⑧	14:45	ＡⅠ2位	−	ＡⅡ2位	⑦負
⑨	15:30	ＡⅠ1位	−	ＡⅡ1位	⑧負

	三芳	中萩	荏原久万	勝	PK勝	PK負	負	勝点	ＡⅠ順位
三芳		−	−						
中萩	−		−						
荏原久万	−	−							
	今治西	多賀	中曽根	勝	PK勝	PK負	負	勝点	ＡⅡ順位
今治西		−	−						
多賀	−		−						
中曽根	−	−							

Bブロック	会場:	新居浜グリーンフィールドA

LITカンテラ
①　ＢⅠ　⑤
飯岡　③　大西SS

⑦　ＢⅠ3位−ＢⅡ3位
⑧　ＢⅠ2位−ＢⅡ2位
⑨　ＢⅠ1位−ＢⅡ1位

シエラ
②　ＢⅡ　⑥
神郷　④　松山SS

	ｷｯｸｵﾌ	対戦			主審
①	9:15	LITカンテラ	−	飯岡	神郷
②	10:00	シエラ	−	神郷	LITカンテラ
③	10:45	飯岡	−	大西SS	シエラ
④	11:30	神郷	−	松山SS	飯岡
⑤	12:15	LITカンテラ	−	大西SS	松山SS
⑥	13:00	シエラ	−	松山SS	大西SS
⑦	14:00	ＢⅠ3位	−	ＢⅡ3位	ＢⅠ1位
⑧	14:45	ＢⅠ2位	−	ＢⅡ2位	⑦負
⑨	15:30	ＢⅠ1位	−	ＢⅡ1位	⑧負

	カンテラ	飯岡	大西SS	勝	PK勝	PK負	負	勝点	ＢⅠ順位
カンテラ		−	−						
飯岡	−		−						
大西SS	−	−							
	シエラ	神郷	松山SS	勝	PK勝	PK負	負	勝点	ＢⅡ順位
シエラ		−	−						
神郷	−		−						
松山SS	−	−							

最終順位

最終順位

予選リーグ

Cブロック	会場:	今治スポーツパークA

今治東

①　ＣⅠ　⑤

国安　③　泉川

⑦　ＣⅠ3位−ＣⅡ3位
⑧　ＣⅠ2位−ＣⅡ2位
⑨　ＣⅠ1位−ＣⅡ1位

玉津A

②　ＣⅡ　⑥

大西K　④　久枝

	ｷｯｸｵﾌ	対戦			主審
①	9:15	今治東	−	国安	玉津A
②	10:00	玉津A	−	大西K	今治東
③	10:45	国安	−	泉川	大西K
④	11:30	大西K	−	久枝	国安
⑤	12:15	今治東	−	泉川	久枝
⑥	13:00	玉津A	−	久枝	泉川
⑦	14:00	ＣⅠ3位	−	ＣⅡ3位	ＣⅠ1位
⑧	14:45	ＣⅠ2位	−	ＣⅡ2位	⑦負
⑨	15:30	ＣⅠ1位	−	ＣⅡ1位	⑧負

	今治東	国安	泉川	勝	PK勝	PK負	負	勝点	ＣⅠ順位
今治東		−	−						
国安	−		−						
泉川	−	−							
	玉津A	大西K	久枝	勝	PK勝	PK負	負	勝点	ＣⅡ順位
玉津A		−	−						
大西K	−		−						
久枝	−	−							

Dブロック	会場:	今治スポーツパークB

今治南

①　ＤⅠ　⑤

吉井　③　金子

⑦　ＤⅠ3位−ＤⅡ3位
⑧　ＤⅠ2位−ＤⅡ2位
⑨　ＤⅠ1位−ＤⅡ1位

イーグルス

②　ＤⅡ　⑥

水都　④　明倫

	ｷｯｸｵﾌ	対戦			主審
①	9:15	今治南	−	吉井	イーグルス
②	10:00	イーグルス	−	水都	今治南
③	10:45	吉井	−	金子	水都
④	11:30	水都	−	明倫	吉井
⑤	12:15	今治南	−	金子	明倫
⑥	13:00	イーグルス	−	明倫	金子
⑦	14:00	ＤⅠ3位	−	ＤⅡ3位	ＤⅠ1位
⑧	14:45	ＤⅠ2位	−	ＤⅡ2位	⑦負
⑨	15:30	ＤⅠ1位	−	ＤⅡ1位	⑧負

	今治南	吉井	金子	勝	PK勝	PK負	負	勝点	ＤⅠ順位
今治南		−	−						
吉井	−		−						
金子	−	−							
	イーグルス	水都	明倫	勝	PK勝	PK負	負	勝点	ＤⅡ順位
イーグルス		−	−						
水都	−		−						
明倫	−	−							

最終順位

最終順位

予選リーグ

Eブロック	会場:	新居浜グリーンフィールドB

LITセレソン　　川西

①　ＥⅠ　⑤　　⑦　ＥⅠ3位−ＥⅡ3位　　②　ＥⅡ　⑥

⑧　ＥⅠ2位−ＥⅡ2位

⑨　ＥⅠ1位−ＥⅡ1位

HKTT　③　清水　　神拝　④　石井東・

	ｷｯｸｵﾌ	対戦			主審
①	9:15	LITセレソン	−	HKTT	清水
②	10:00	川西	−	神拝	石井東・小野
③	10:45	HKTT	−	清水	LITセレソン
④	11:30	神拝	−	石井東・小野	川西
⑤	12:15	LITセレソン	−	清水	HKTT
⑥	13:00	川西	−	石井東・小野	神拝
⑦	14:00	ＥⅠ3位	−	ＥⅡ3位	ＥⅠ1位
⑧	14:45	ＥⅠ2位	−	ＥⅡ2位	⑦負
⑨	15:30	ＥⅠ1位	−	ＥⅡ1位	⑧負

	LITセレソン	HKTT	清水	勝	PK勝	PK負	負	勝点	ＥⅠ順位
LITセレソン		−	−						
HKTT	−		−						
清水	−	−							
	川西	神拝	石井東・小野	勝	PK勝	PK負	負	勝点	ＥⅡ順位
川西		−	−						
神拝	−		−						
石井東・小野	−	−							

Fブロック	会場:	西条ひうち陸上競技場B

ﾕﾅｲﾃｯﾄﾞ　　壬生川

①　ＦⅠ　⑤　　⑦　ＦⅠ3位−ＦⅡ3位　　②　ＦⅡ　⑥

⑧　ＦⅠ2位−ＦⅡ2位

⑨　ＦⅠ1位−ＦⅡ1位

玉津B　③　ﾗｿﾌｫﾙﾃ　　角野　④　トレーフ

	ｷｯｸｵﾌ	対戦			主審
①	9:15	ﾕﾅｲﾃｯﾄﾞ	−	玉津B	ﾗｿﾌｫﾙﾃ
②	10:00	壬生川	−	角野	ﾄﾚｰﾌﾙ
③	10:45	玉津B	−	ﾗｿﾌｫﾙﾃ	ﾕﾅｲﾃｯﾄﾞ
④	11:30	角野	−	ﾄﾚｰﾌﾙ	壬生川
⑤	12:15	ﾕﾅｲﾃｯﾄﾞ	−	ﾗｿﾌｫﾙﾃ	玉津B
⑥	13:00	壬生川	−	ﾄﾚｰﾌﾙ	角野
⑦	14:00	ＦⅠ3位	−	ＦⅡ3位	ＦⅠ1位
⑧	14:45	ＦⅠ2位	−	ＦⅡ2位	⑦負
⑨	15:30	ＦⅠ1位	−	ＦⅡ1位	⑧負

	ﾕﾅｲﾃｯﾄﾞ	玉津B	ﾗｿﾌｫﾙﾃ	勝	PK勝	PK負	負	勝点	ＡⅠ順位
ﾕﾅｲﾃｯﾄﾞ		−	−						
玉津B	−		−						
ﾗｿﾌｫﾙﾃ	−	−							
	壬生川	角野	ﾄﾚｰﾌﾙ		PK勝	PK負	負	勝点	ＡⅡ順位
壬生川		−	−						
角野	−		−						
ﾄﾚｰﾌﾙ	−	−							

小野

最終順位

ル

最終順位

予選リーグ

Gブロック	会場:	新居浜河川敷

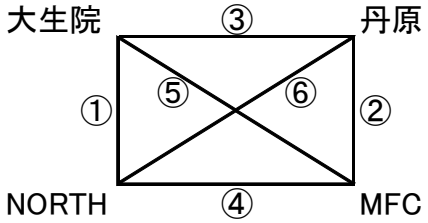

	ｷｯｸｵﾌ	対戦			主審
①	10:00	大生院	－	NORTH	MFC
②	10:45	MFC	－	丹原	大生院
③	11:45	大生院	－	丹原	NORTH
④	12:30	NORTH	－	MFC	丹原
⑤	13:30	大生院	－	MFC	NORTH
⑥	14:15	NORTH	－	丹原	大生院

	A	NORTH	MFC	丹原	勝	PK勝	PK負	負	勝点
A		－	－	－					
NORTH	－		－	－					
MFC	－	－		－					
丹原	－	－	－						

Hブロック	会場:	今治大新田

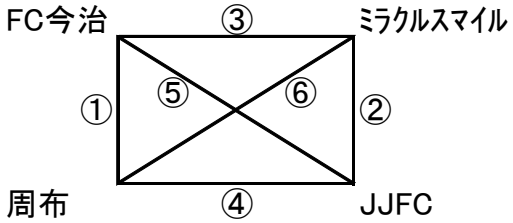

	ｷｯｸｵﾌ	対戦			主審
①	10:00	FC今治	－	周布	JJFC
②	10:45	JJFC	－	ﾐﾗｸﾙｽﾏｲﾙ	FC今治
③	11:45	FC今治	－	ﾐﾗｸﾙｽﾏｲﾙ	周布
④	12:30	周布	－	JJFC	ﾐﾗｸﾙｽﾏｲﾙ
⑤	13:30	FC今治	－	JJFC	周布
⑥	14:15	周布	－	ﾐﾗｸﾙｽﾏｲﾙ	FC今治

	FC今治	周布	JJFC	ﾐﾗｸﾙｽﾏｲﾙ	勝	PK勝	PK負	負	勝点
FC今治		－	－	－					
周布	－		－	－					
JJFC	－	－		－					
ﾐﾗｸﾙｽﾏｲﾙ	－	－	－						

順位

順位

決勝トーナメント

1位ブロック　　会場：西条ひうち陸上競技場A

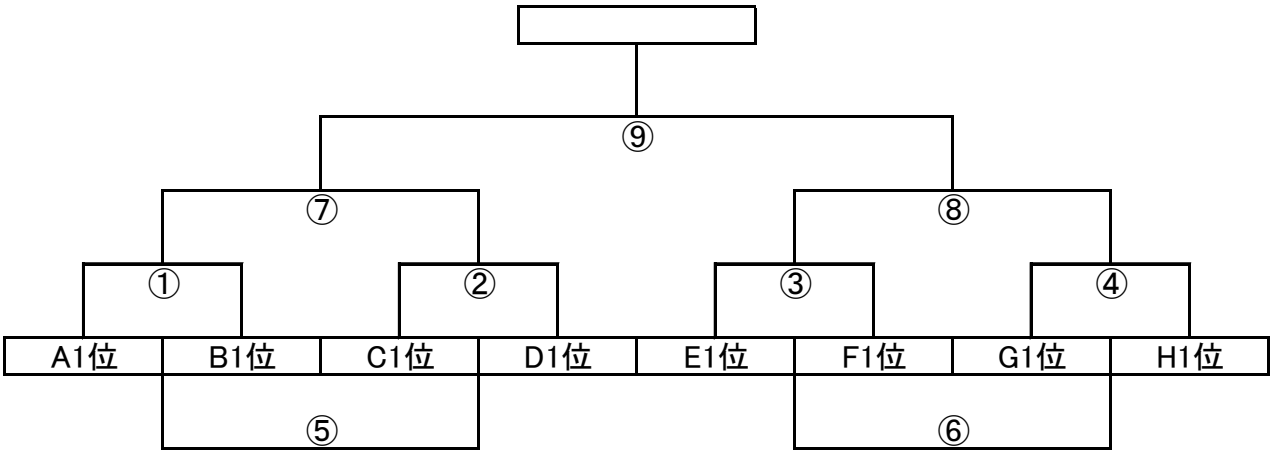

	ｷｯｸｵﾌ	対戦			主審
①	9:15	A1位	－	B1位	C1位
②	10:00	C1位	－	D1位	A1位
③	10:45	E1位	－	F1位	B1位
④	11:30	G1位	－	H1位	D1位
⑤	12:15	①負	－	②負	相互
⑥	13:00	③負	－	④負	相互
⑦	13:45	①勝	－	②勝	③勝
⑧	14:30	③勝	－	④勝	⑦負
⑨	15:30	⑦勝	－	⑧勝	⑧負

２位ブロック　　会場：西条ひうち陸上競技場B

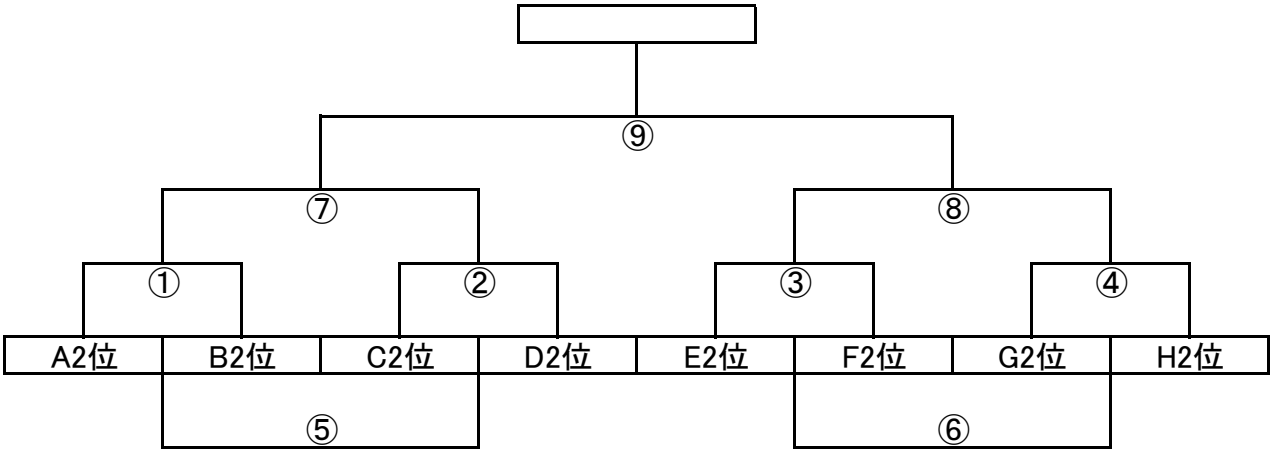

	ｷｯｸｵﾌ	対戦			主審
①	9:15	A2位	－	B2位	C2位
②	10:00	C2位	－	D2位	A2位
③	10:45	E2位	－	F2位	B2位
④	11:30	G2位	－	H2位	D2位
⑤	12:15	①負	－	②負	相互
⑥	13:00	③負	－	④負	相互
⑦	13:45	①勝	－	②勝	③勝
⑧	14:30	③勝	－	④勝	⑦負
⑨	15:30	⑦勝	－	⑧勝	⑧負

決勝トーナメント

3位ブロック　　会場：新居浜グリーンフィールドA

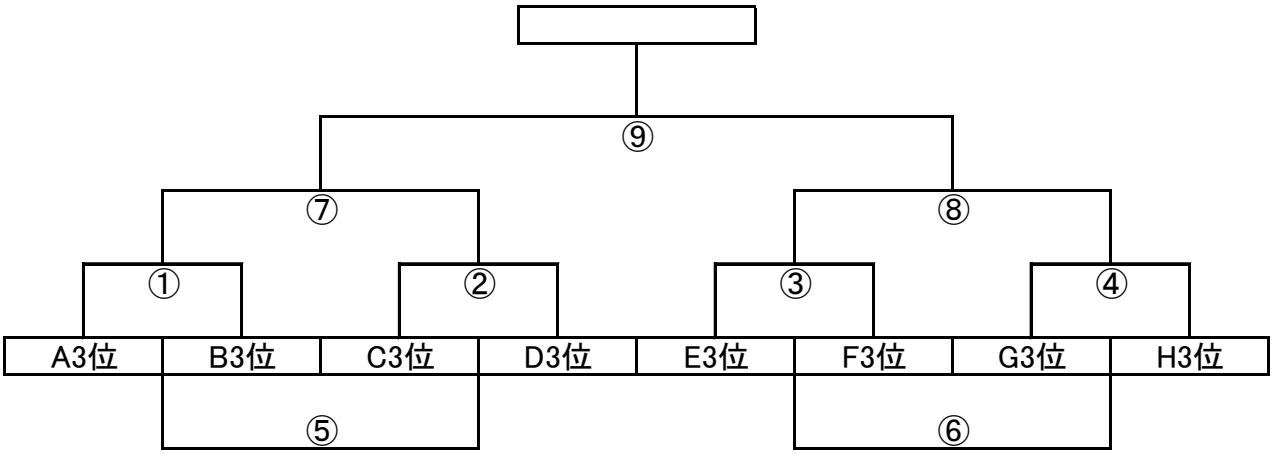

	ｷｯｸｵﾌ	対戦			主審
①	9:15	A3位	－	B3位	C3位
②	10:00	C3位	－	D3位	A3位
③	10:45	E3位	－	F3位	B3位
④	11:30	G3位	－	H3位	D3位
⑤	12:15	①負	－	②負	相互
⑥	13:00	③負	－	④負	相互
⑦	13:45	①勝	－	②勝	③勝
⑧	14:30	③勝	－	④勝	⑦負
⑨	15:30	⑦勝	－	⑧勝	⑧負

4位ブロック　　会場：新居浜グリーンフィールドA

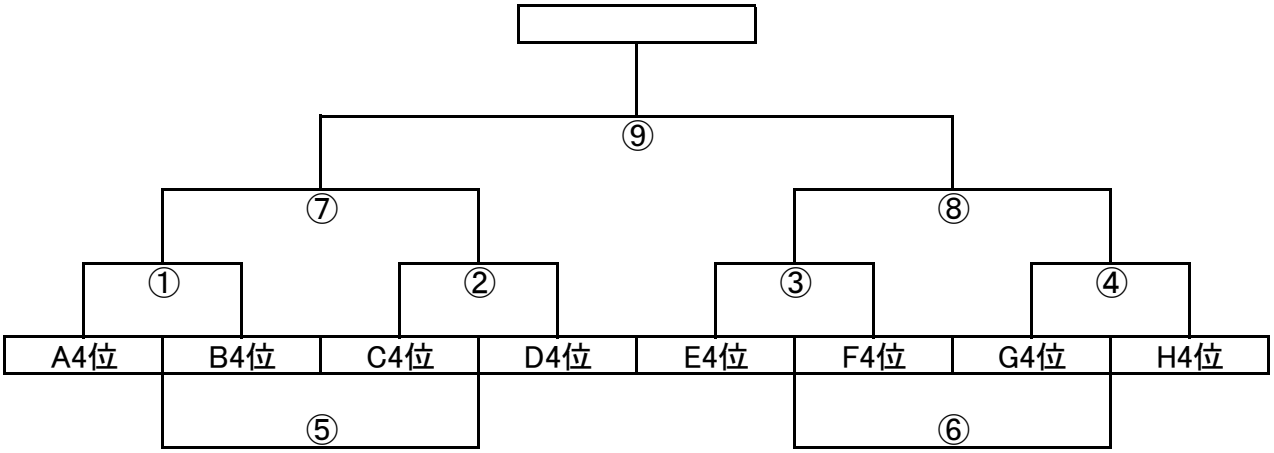

	ｷｯｸｵﾌ	対戦			主審
①	9:15	A4位	－	B4位	C4位
②	10:00	C4位	－	D4位	A4位
③	10:45	E4位	－	F4位	B4位
④	11:30	G4位	－	H4位	D4位
⑤	12:15	①負	－	②負	相互
⑥	13:00	③負	－	④負	相互
⑦	13:45	①勝	－	②勝	③勝
⑧	14:30	③勝	－	④勝	⑦負
⑨	15:30	⑦勝	－	⑧勝	⑧負

決勝リーグ

5位ブロック	会場:	今治スポーツパークA

A5位

① 5Ⅰ ⑤

B5位 ③ C5位

⑦ 5Ⅰ1位-5Ⅱ1位

D5位

② 5Ⅱ ⑥

E5位 ④ F5位

	ｷｯｸｵﾌ	対戦			主審
①	9:30	A5位	−	B5位	C5位
②	10:15	D5位	−	E5位	F5位
③	11:00	B5位	−	C5位	A5位
④	11:45	E5位	−	F5位	D5位
⑤	12:30	A5位	−	C5位	B5位
⑥	13:00	D5位	−	F5位	E5位
⑦	14:00	5Ⅰ1位	−	5Ⅱ1位	⑥負

	A5位	B5位	C5位	勝	PK勝	PK負	負	勝点	5Ⅰ順位	最終順位
A5位		−	−							
B5位	−		−							
C5位	−	−								
	D5位	E5位	F5位	勝	PK勝	PK負	負	勝点	5Ⅱ順位	
D5位		−	−							
E5位	−		−							
F5位	−	−								

6位ブロック	会場:	今治スポーツパークB

A6位

① 6Ⅰ ⑤

B6位 ③ C6位

⑦ 6Ⅰ1位-6Ⅱ1位

D6位

② 6Ⅱ ⑥

E6位 ④ F6位

	ｷｯｸｵﾌ	対戦			主審
①	9:30	A6位	−	B6位	C6位
②	10:15	D6位	−	E6位	F6位
③	11:00	B6位	−	C6位	A6位
④	11:45	E6位	−	F6位	D6位
⑤	12:30	A6位	−	C6位	B6位
⑥	13:00	D6位	−	F6位	E6位
⑦	14:00	6Ⅰ1位	−	6Ⅱ1位	⑥負

	A6位	B6位	C6位	勝	PK勝	PK負	負	勝点	5Ⅰ順位	最終順位
A6位		−	−							
B6位	−		−							
C6位	−	−								
	D6位	E6位	F6位	勝	PK勝	PK負	負	勝点	5Ⅱ順位	
D6位		−	−							
E6位	−		−							
F6位	−	−								